*$4
-

=:) :

$
, $

- * - € C l Î : Î *b } @Î&”
'¦ .ú ‰G ú ‰@î

þ 0 Ë ê

þ 0

$

, N

....
....
....
....
....
....
....
....
....
....
....
....
....
....
....
....
....
....
....
....
....
....
....
....
....
....
....
....
....
....
....
....
....
....
....
....

$

.....

.....

.....

.....

.....

.....

.....

.....

.....

.....

.....

.....

.....

.....

.....

.....

.....

$

z ?-

• * - € C I Î : Î *b } @&” '¦ .ú ‰G ú ‰@î

1 80!

2 >ñ80 T B*U´ #

3 \ A ¹ Ç v

3.1 '¦ .ú ‰G TQFDJBMPQFSBUJPO

3.2 '¦ .ú ‰G ú ‰@î TQFDJBMPQFSBUJPO DFSUJGJDBUF

$

4 '¦ .ú ‰G ú ‰@î œ

4.l @&”1¨ ¸ >®o

=• l '¦ .ú ‰G ú ‰@î@&”1¨ ¸ œ i

4.2 œN ¸

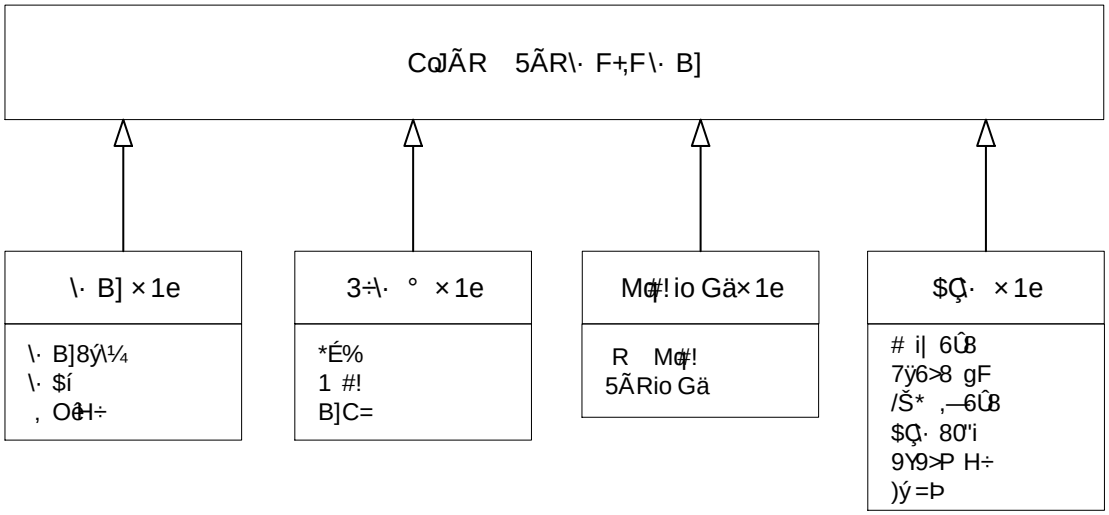

+ l '¦ .ú ‰G ú ‰@ƒb } @&” œN ¸

4.3 @&” œ

4.3.1 @&” 4 @ó

4.3.2 @î$

$

4.3.3 ¹ 4! -.

4.4 . @îç œ

4.4.1 :

4.4.2 T X

4.4.3 &"'t

4.5 1¨ XM¦, œ

4.5.1 ‰G1¨ X

$

Kq , A

U•>ñ80 T Kq, UŽ
'¦ .ú ‰G ú ‰@ſb } @&” d <

A.1 '¦ .ú ‰G ú ‰@ſb } @&” d <

A.1.1 d <.g < +

+ A.1 '¦ .ú ‰G ú ‰@ſb } @&” d <.g < +

A.1.2 ' Y ò â

A.1.3 @&” g %

A.1.4 @ß”7ŸA0

A.1.5 @ß” Â3æ

A.1.6 @ß”5ù œ÷ + u

A.1.7 @ß” „ € ÷MÉŽŸ

A.2 @Ý ª œM¦>®o

A.2.1 @î$

A.2.2 :

A.2.3 T X

A.2.4 ‰G1¨ X

$

A.2.5 ú ‰M¦,

A.2.6 J M³ L

A.2.7 6 u L K}

A.2.8 Á : Î L

A.2.9 0« þ g

A.2.10 &”"t

A.2.11 ¹ 4! -.

A.2.12 • u 4G.

A.2.13 4 "

Kq , B

U•>ñ80 T Kq, UŽ

'¦ .ú ‰G, ,

B.1 '¦ .ú ‰G, ,

=• # '¦ .ú ‰G, ,

$

$

Kq , C

U•>ñ80TKq, UŽ

• u4G. >ñF

C.l 4G. >ñF

EEEEEEEEEEEEEEEEEEEEEEEEEEEEEEEEEEEE